Zisterne Globoline 8.300 Liter
inklusive Gartenfilter und Überlaufsiphon (35.7500.0020)

Zeichnung:

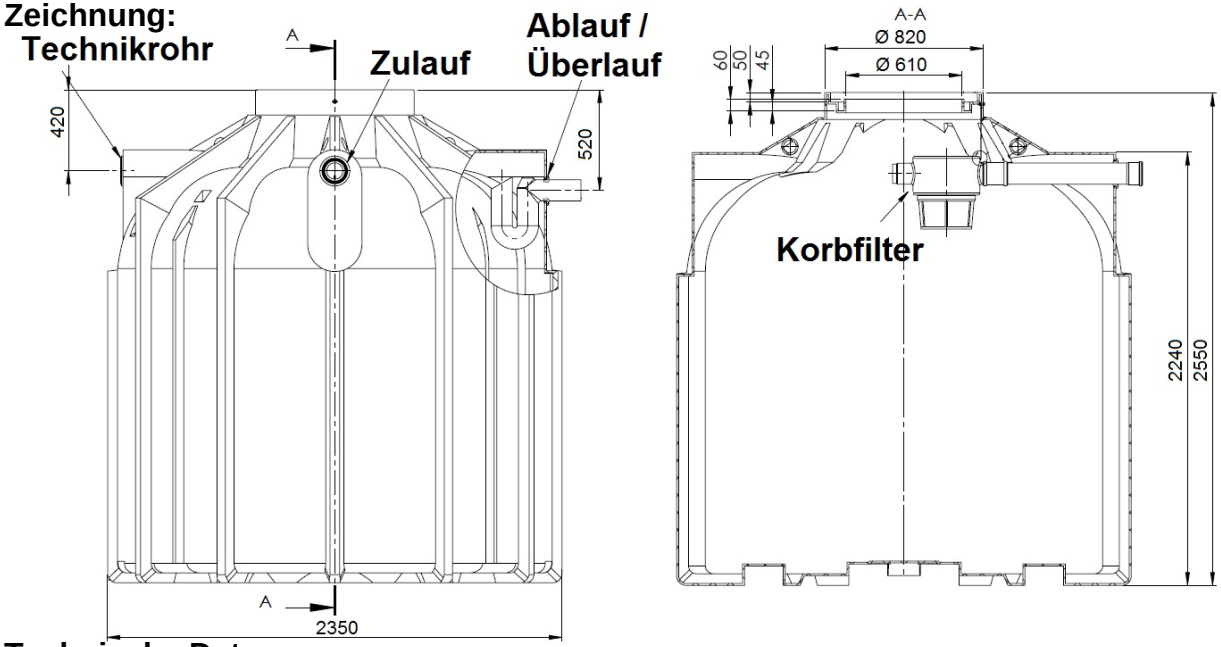

Technische Daten:

Volumen / Nutzvolumen	8.300 Liter / 7.645 Liter
Abmessungen (Ø L/BxH)	Ø 2350 x 2550 mm
Gewicht	265 kg
Ausstattung	Anschlüsse Zulauf, Technik, Ablauf DN 100 inklusive vormontierter Lippendichtung, vormontierter Gartenfilter und Überlaufsiphon
Filtereigenschaften	Für Dachflächen bis 213m², regelmäßige Reinigung, Maschenweite 1mm PE-Korb, Kunststoffgehäuse fest auf Zulaufrohr montiert, 100% Wasserausbeute
Einbaubereich	Begehbar
Besondere Eigenschaft	Für Mehrbehälterverbindung geeignet, komfortable Reinigung durch glatten Behälterboden
Grundwassereignung	Nein
Nutzungsbereich	Gartenbewässerung
Empfohlene Grubenabmessung	Ø 3350 x 2750 mm + Höhe Abdeckung
Höhe Zulauf / Versorgungsrohr	420 mm (ab Behälteroberkante)
Höhe Ablauf	520 mm (ab Behälteroberkante)
Passende Abdeckungen	Basic Stülpabdeckung, PE-Abdeckung, Teleskopsegment, Teleskopdom 15kN, Teleskopdom 35kN
Empfohlenes Zubehör	Automatikpumpen-Set (GS.9500.0001)

Rotationsvertrieb Gera GmbH & Co. KG
Heinrich-Hertz-Str. 28, 07552 Gera
Tel: 0365-4353-1222 E-Mail: service@garten-zisternen.de, www.garten-zisternen.de

Weitere Informationen zur Gartenzisterne Globoline 8300 L – 35.7500.0020 finden Sie hier